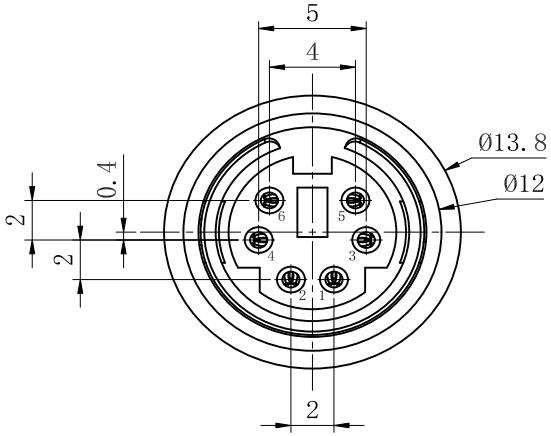

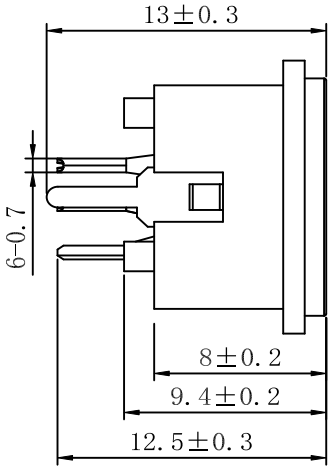

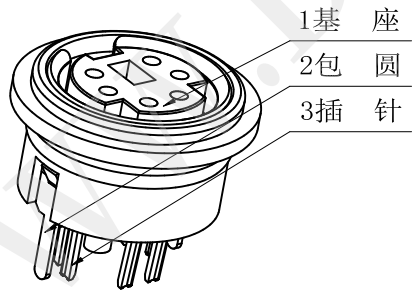

主要技术特性要求：

1. 使用条件：
   环境温度：-25～70℃
   相对湿度：95%（40℃）
2. 额定负荷：2A 12V DC
3. 接触电阻：≤30mΩ
4. 绝缘电阻：≥100MΩ
5. 耐　　压：250V AC（50Hz）1min
6. 插 拔 力：5-50N
7. 寿　　命：≥5000次

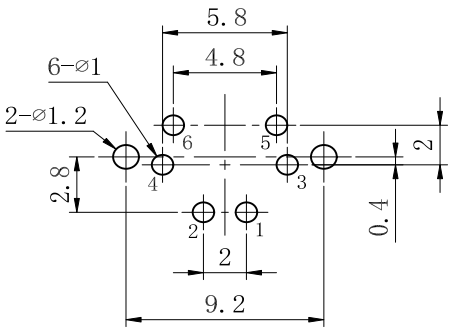

PCB板安装孔图

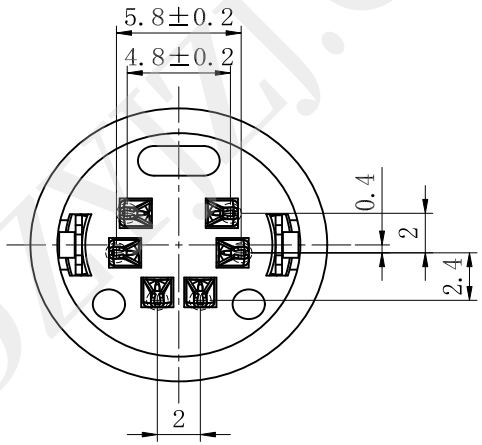

序号	名称	数量	材料	处理	单件质量	总计质量	备注
3	插 针	6	磷铜 0.2mm	D.Sn			
2	包 圆	1	黄铜 0.38mm	D.CuSn			
1	基 座	1	PBT				

深圳市华宇创精密电子有限公司

TOLERANCE: X.X ±0.30 X.XX ±0.25 X.XXX ±0.15 X.° ±2° X.X° ±0.5°	DRAWED BY: 陈一鸣	DATE: 2014-02-23	PART NAME: MDC 微型端子（圆孔）
	CHECKED BY: 马跃	DATE: 2014-02-23	PART NO. HYC-MDC-604
UNIT: mm [inch]			MOLD NO.
	APPROVED BY: 邱敏	DATE: 2014-02-23	DRAW NO: HYC-2402201126
SCALE:1:1	SIZE: A4		SHEET NO. 1 OF 1

WWW.DZYJZJ.COM